Serie INDESSE

CARATTERISTICHE PRINCIPALI

- Lunghezze: 1,65, 2,2 e 2,75 metri
- Portata d'aria fino a 18.500 m³/h
- Installazione orizzontale e verticale
- Riscaldamento ad acqua (V2), elettrico (E1) o senza riscaldamento (S0)
- Struttura modulare progettata per installazione in ambienti industriali
- Facilità di assemblaggio di più moduli grazie alla fornitura di staffe di assemblaggio e supporto dedicate
- Struttura in acciaio zincato o verniciato RAL9010. Altri colori a richiesta.

BARRIERE D'ARIA di elevate prestazioni, da impiegare in edifici a destinazione industriale, aree di stoccaggio, hangar, autorimesse, magazzini refrigerati. Il lancio dell'aria protegge efficacemente aperture fino a 6 metri di altezza. Nel caso di installazione verticale a lato del portone, installando due barriere contrapposte si proteggono aperture fino a 12 metri di larghezza. L'effetto barriera è massimizzato grazie all'esclusivo sistema "straw system" che attribuisce all'aria un moto lineare, rettilineo, con modeste deviazioni laterali.

INDESSE è disponibile nella versione senza riscaldamento, oppure con riscaldamento ad acqua o elettrico. In quest'ultimo caso sono utilizzate resistenze elettriche a filo, senza inerzia, con riscaldamento pressoché immediato. La fornitura può essere completata con staffe di fissaggio a muro o a soffitto, che permettono anche di orientare il flusso d'aria della barriera per meglio contrastare la forza dell'aria entrante. Sono disponibili vari tipi di controllo della velocità dell'aria, mentre non sono disponibili sistemi di controllo per i riscaldatori elettrici.

Sono disponibili versioni con motoventilatori EC a basso consumo. Per maggiori informazioni contattate il nostro ufficio tecnico.

PRESTAZIONI IN CONDIZIONI STANDARD

SERIE VCIN | Altezza/larghezza massima di installazione 6 metri

MODELLO	Portata aria m³/h	Pressione sonora** dB(A)		Potenza riscaldamento kW	Riscaldatore elettrico V/A	Motori V/A	Peso Kg
		3m	5m				
VCIN1A150-S0AC	11550	67,5	63,0	-	-	230/3,9	51
VCIN1A150-V2AC	10300	67,5	63,1	75,2***	-	230/3,9	60
VCIN1A150-E1AC	11550	67,5	63,0	24,3	400/35,2	230/3,9	55
VCIN1A200-S0AC	15100	69,3	64,9	-	-	230/5,1	69
VCIN1A200-V2AC	13700	68,4	64,0	101,0***	-	230/5,4	78
VCIN1A200-E1AC	15100	69,3	64,9	32,4	400/47,0	230/5,1	74
VCIN1A250-S0AC	18500	71,1	66,7	-	-	230/6,5	83
VCIN1A250-V2AC	17000	70,0	65,5	127,0***	-	230/6,7	98
VCIN1A250-E1AC	18500	71,1	66,7	40,5	400/58,6	230/6,5	89

** Pressione sonora secondo EN ISO 11203. Valori misurati alla distanza di 3 o 5 m dall'apparecchio con coefficiente direzionale Q = 2.
*** Con temperatura dell'acqua 90-70 °C e temperatura entrata aria = 15 °C

senza riscaldamento | riscaldamento ad acqua | riscaldamento elettrico

Parametri batterie elettriche

MODELLO	Portata aria m³/h	Potenza riscaldamento kW	Incremento temperatura aria* °C
VCIN1A150-E1AC	11550	24,3	6,3
VCIN1A200-E1AC	15100	32,4	6,4
VCIN1A250-E1AC	18500	40,5	6,5

* Alla portata aria massima, e con la massima potenza elettrica.

Parametri delle batterie ad acqua per salto di temperatura **60/40 °C**

MODELLO	Portata aria m³/h	Potenza riscald.* kW	Temp. uscita aria °C	Portata acqua l/s	Perdita di carico kPa
VCIN1A150-V2AC	10300	37,6	26,1	0,45	8
VCIN1A200-V2AC	13700	50,2	26,2	0,61	7
VCIN1A250-V2AC	17000	62,7	26,2	0,76	5

* Con temperatura entrata aria +15 °C.

Parametri delle batterie ad acqua per salto di temperatura **70/50 °C**

MODELLO	Portata aria m³/h	Potenza riscald.* kW	Temp. uscita aria °C	Portata acqua l/s	Perdita di carico kPa
VCIN1A150-V2AC	10300	50,4	30,1	0,61	13
VCIN1A200-V2AC	13700	67,6	30,2	0,82	9
VCIN1A250-V2AC	17000	84,5	30,4	1,03	9

* Con temperatura entrata aria +15 °C.

Parametri delle batterie ad acqua per salto di temperatura **80/60 °C**

MODELLO	Portata aria m³/h	Potenza riscald.* kW	Temp. uscita aria °C	Portata acqua l/s	Perdita di carico kPa
VCIN1A150-V2AC	10300	62,9	34,1	0,76	18
VCIN1A200-V2AC	13700	84,6	34,3	1,03	14
VCIN1A250-V2AC	17000	106	34,5	1,29	11

* Con temperatura entrata aria +15 °C.

Parametri delle batterie ad acqua per salto di temperatura **90/70 °C**

MODELLO	Portata aria m³/h	Potenza riscald.* kW	Temp. uscita aria °C	Portata acqua l/s	Perdita di carico kPa
VCIN1A150-V2AC	10300	75,2	38,1	0,92	24
VCIN1A200-V2AC	13700	101	38,4	1,24	17
VCIN1A250-V2AC	17000	127	38,7	1,55	15

* Con temperatura entrata aria +15 °C.

Parametri delle batterie ad acqua surriscaldata (max 1,6 MPa) per salto di temperatura **110-80 °C**

MODELLO	Portata aria m³/h	Potenza riscaldamento* kW	Temp. uscita aria °C	Portata acqua l/s	Perdita di carico kPa
VCIN1A150-V2AC	10300	91,3	43,6	0,75	16
VCIN1A200-V2AC	13700	123	43,9	1	12
VCIN1A250-V2AC	17000	154	44,3	1,26	10

* Con temperatura entrata aria +15 °C.

REGOLAZIONI

	STRA1
Tipo di controllo	manuale
Regolazione portata aria	5 velocità
Possibilità connessione contatto porta	si
Controllo esterno	si
Indicazione intervallo di manutenzione	si

NUMERO DI VENTILATORI PRESENTE IN CIASCUN MODELLO DI BARRIERE INDESSE

Modello INDESSE	VCIN1A150	VCIN1A200	VCIN1A250
Numero ventilatori	3	4	5

NUMERO MASSIMO DI VENTILATORI CHE POSSONO ESSERE COLLEGATI AI VARI TIPI DI REGOLATORI

Numero massimo ventilatori	4	6	13
Regolatori serie STRA1-	-050	-075	-160

DIMENSIONI

VCIN1A...-E1..

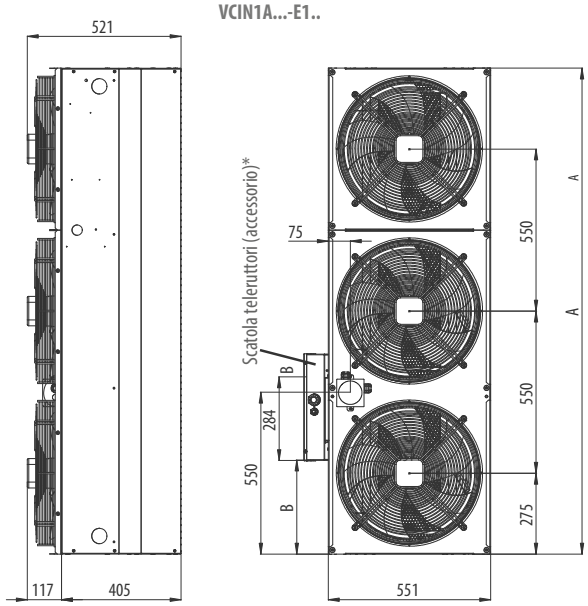

VCIN	A (mm)	B (mm)
150	1650	320
200	2200	870
250	2750	870

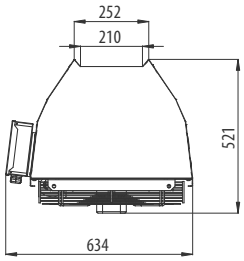

VCIN1A...-S0..

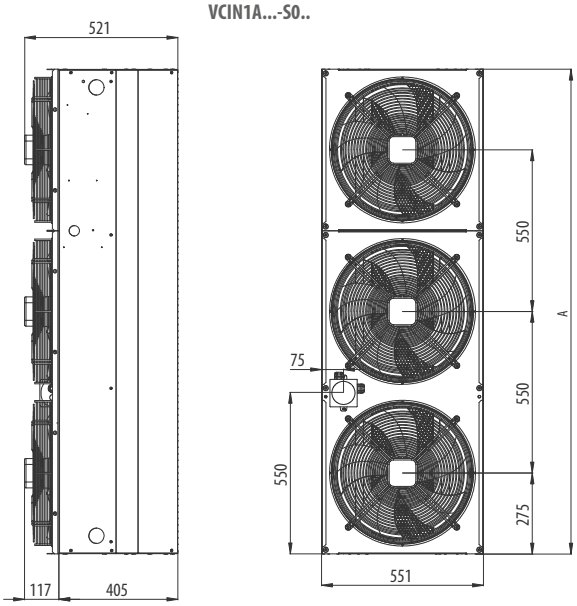

VCIN	A (mm)
150	1650
200	2200
250	2750

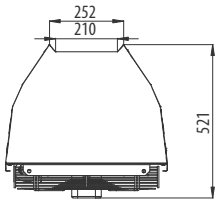

VCIN1A...-V2..

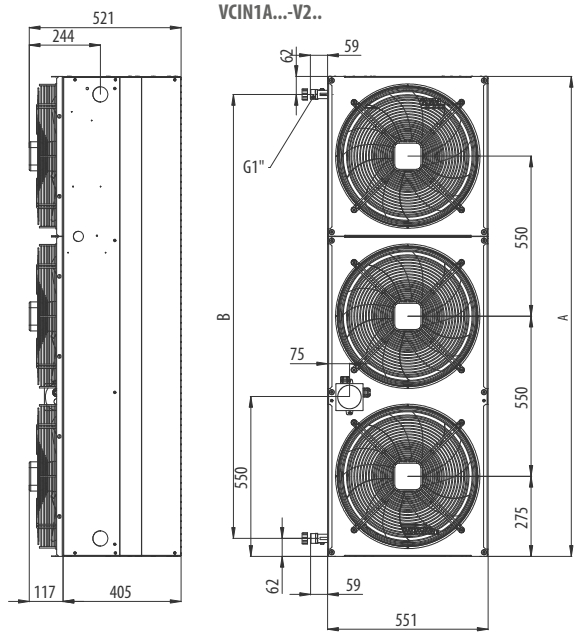

VCIN	A (mm)	B (mm)
150	1650	1526
200	2200	2076
250	2750	2626

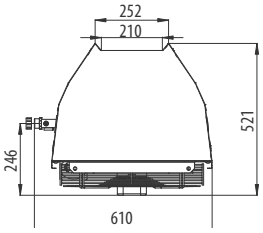

MONTAGGIO ORIZZONTALE A SOFFITTO - (barre filettate non fornite)

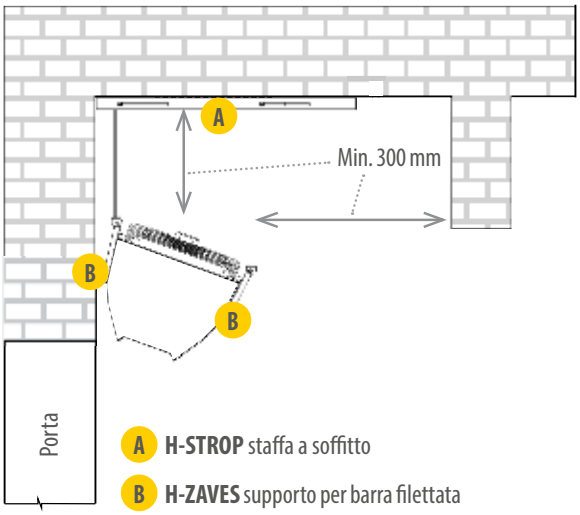

A **H-STROP** staffa a soffitto

B **H-ZAVES** supporto per barra filettata

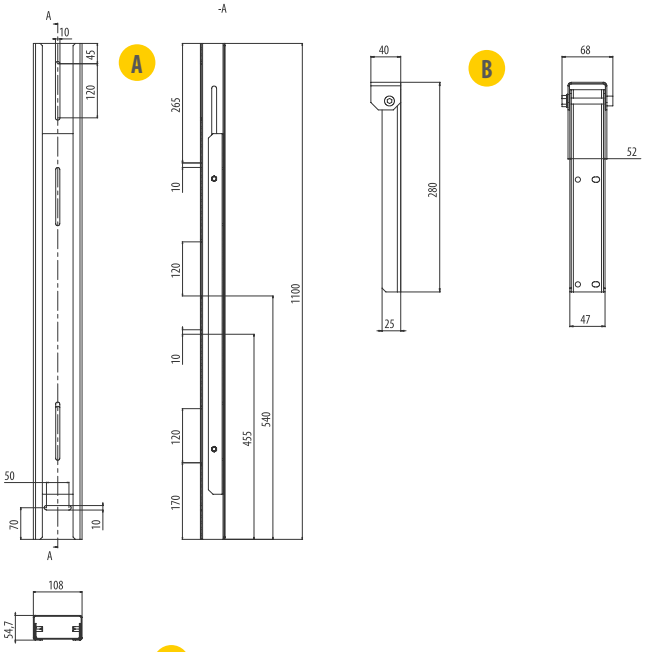

H-STROP kit supporto a soffitto, composto da 1 staffa a soffitto A e 2 supporti per barra filettata B

NUMERO DI MODULI INDESSE COLLEGATI IN LINEA									
	1	2	3	4	5	6	7	...	n
Numero di kit supporti necessario	2	3	4	5	6	7	8	...	n + 1

Codice: **VCIN1-KOT-H-STROP-0** (0 = standard RAL9010; 1 = lamiera zincata; 2 = qualsiasi RAL speciale

MONTAGGIO ORIZZONTALE A PARETE - (barre filettate non fornite)

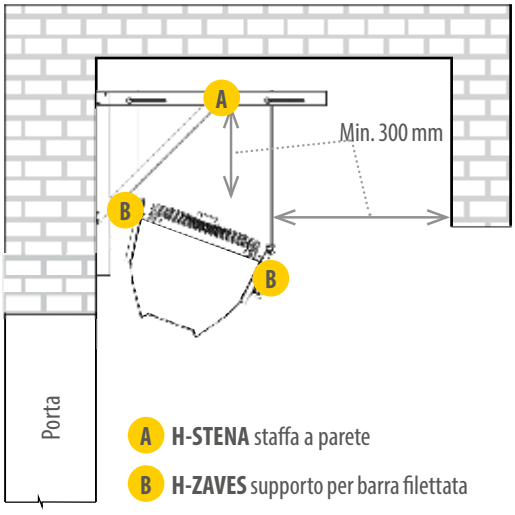

A **H-STENA** staffa a parete

B **H-ZAVES** supporto per barra filettata

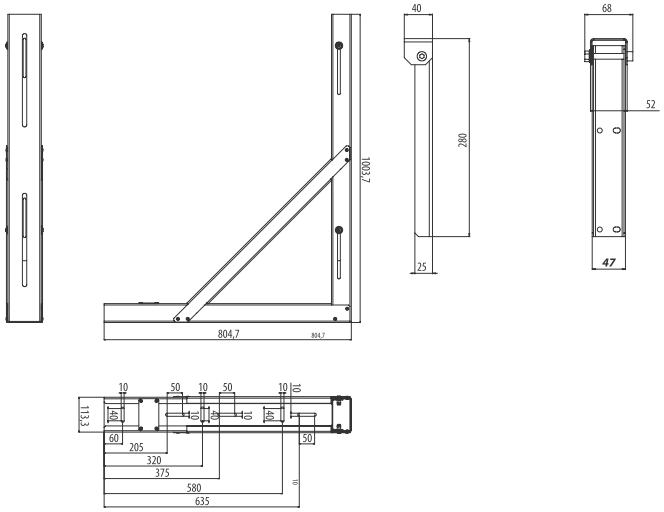

H-STENA kit supporto a parete, composto da 1 staffa a 90° A e 2 supporti per barra filettata B

NUMERO DI MODULI INDESSE COLLEGATI IN LINEA									
	1	2	3	4	5	6	7	...	n
Numero di kit supporti necessario	2	3	4	5	6	7	8	...	n + 1

Codice: **VCIN1-KOT-H-STENA-0** (0 = standard RAL9010; 1 = lamiera zincata; 2 = qualsiasi RAL speciale

MONTAGGIO ORIZZONTALE - (barre filettate non fornite)

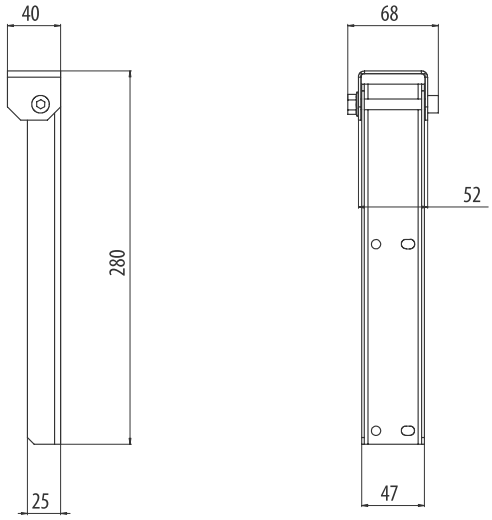

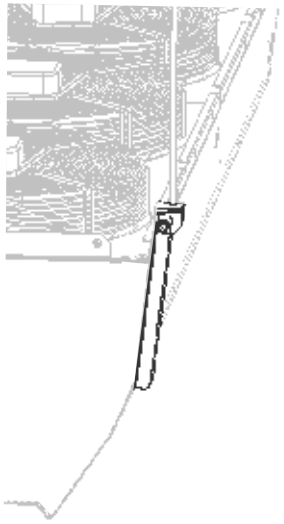

H-ZAVES staffa per aggancio barre filettate

Se non è stato ordinato alcun kit per supporto orizzontale (vedi pagina precedente) è tuttavia possibile ordinare le staffe per l'aggancio delle barre filettate.

NUMERO DEI MODULI INDESSE COLLEGATI IN LINEA					
	1	2	3	...	n
Numero staffe	4	6	8	...	n*2 + 2

Codice: VCIN-KOT-H-ZAVES-0 (0 = standard RAL9010; 1 = lamiera zincata; 2 = qualsiasi RAL speciale

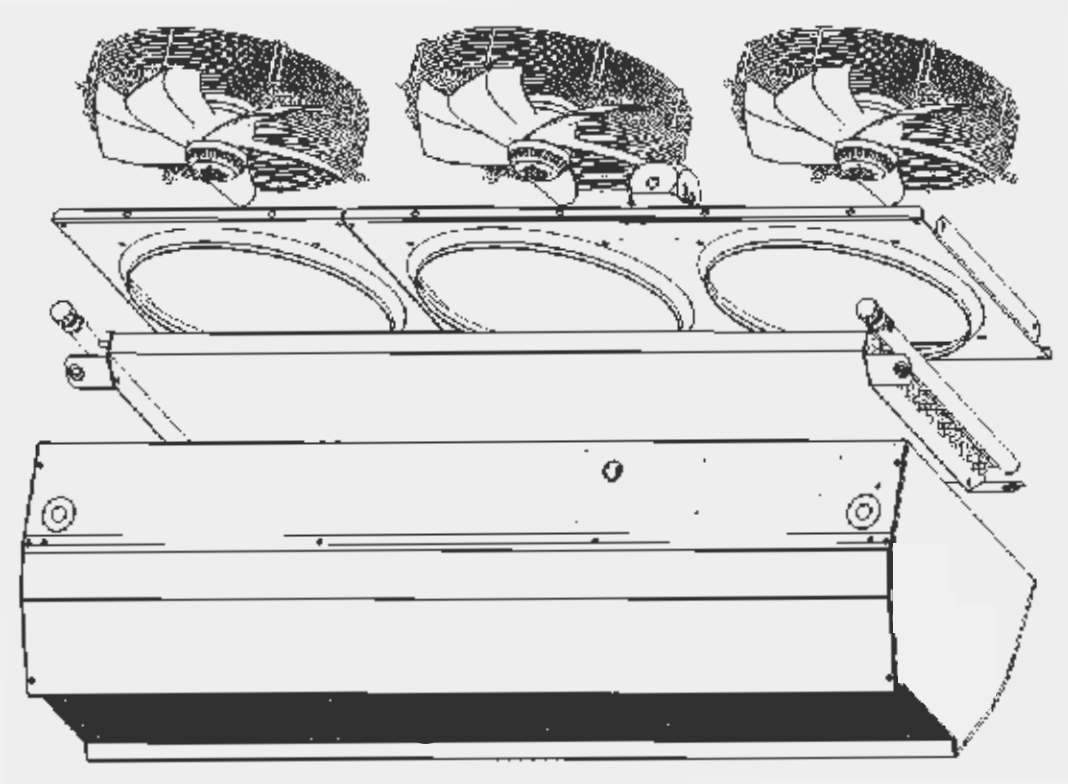

MONTAGGIO VERTICALE

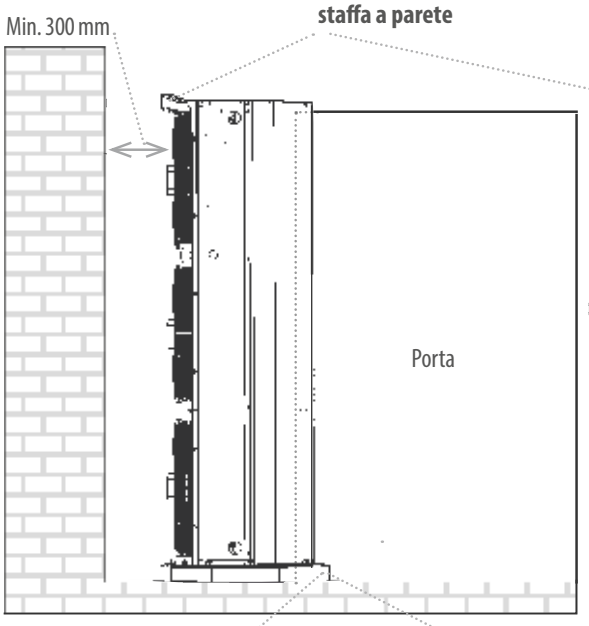

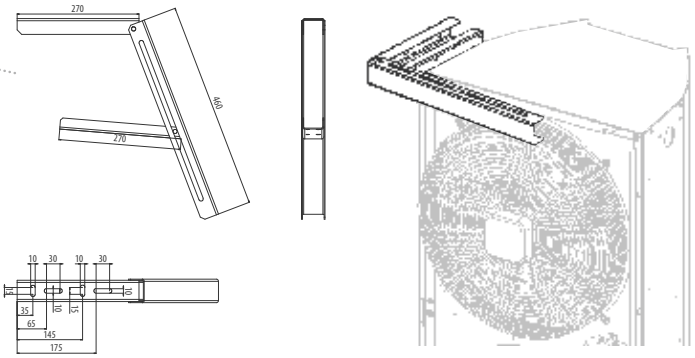

Codice: VCIN1-KOT-V-STENA-0
(0 = standard RAL9010; 1 = lamiera zincata; 2 = qualsiasi RAL speciale

L'altezza massima di barriere che si possono sovrapporre usando le staffe descritte in questa pagina è di 6,5 metri. Per altezze maggiori, il sistema di fissaggio non viene fornito da 2VV e deve essere progettato dall'installatore.

V-PODST
piedistallo orientabile
Piedistallo per il fissaggio della barriera sul pavimento, con possibilità di rotazione massima di 20°.

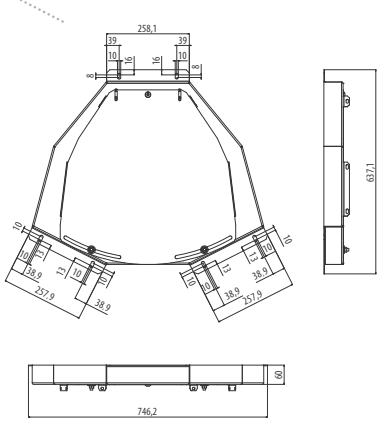

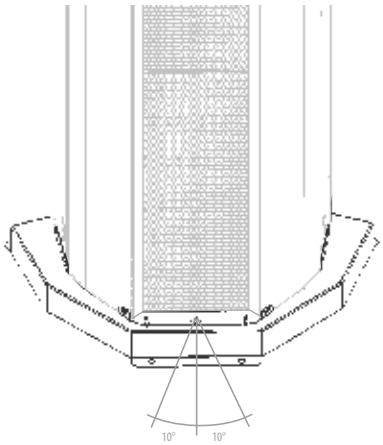

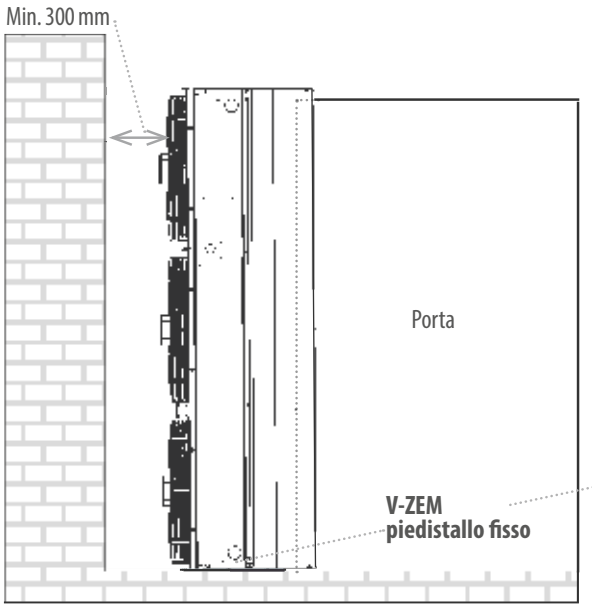

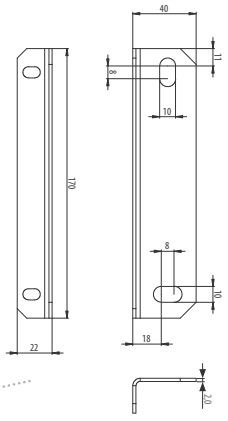

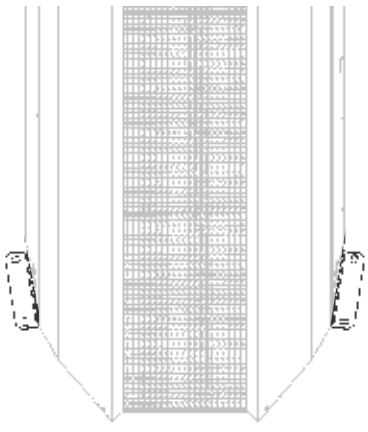

Codice: VCIN1-KOT-V-ZEM-0
(0 = standard RAL9010; 1 = lamiera zincata; 2 = qualsiasi RAL speciale

SCHEMI ELETTRICI

Questi schemi elettrici sono solo indicativi. Nell'installazione, affidarsi solo ai valori di targa, agli schemi ed ai dati consegnati assieme al prodotto.

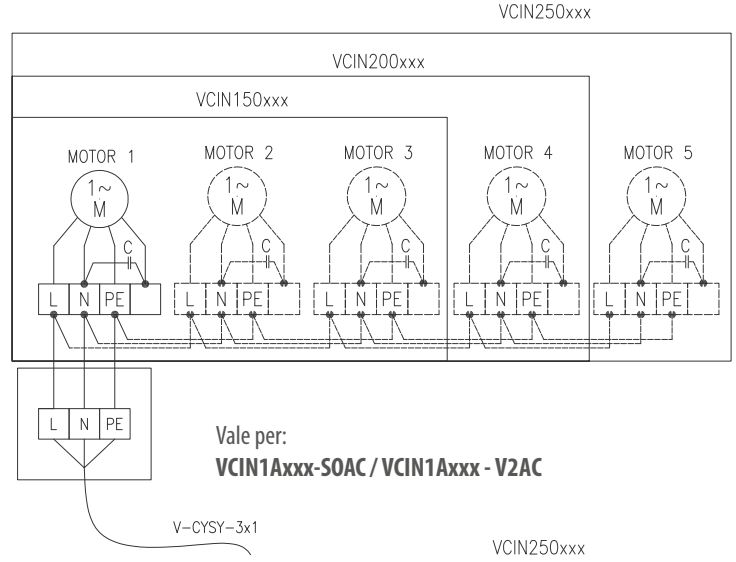

Vale per:
VCIN1Axxx-SOAC / VCIN1Axxx - V2AC

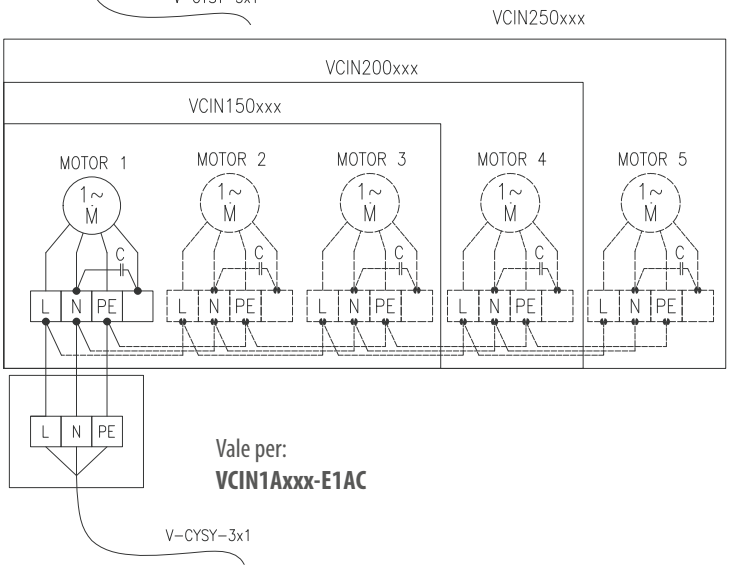

Vale per:
VCIN1Axxx-E1AC

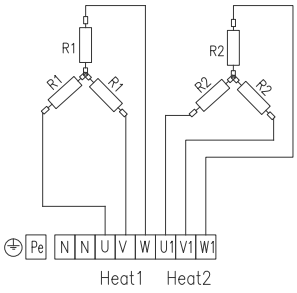

CODIFICA BARRIERA A LAMA D'ARIA

150 Lunghezza 1650 mm.
200 Lunghezza 2200 mm.
250 Lunghezza 2750 mm.

0 Riserva

0 Standard (RAL9010)

AC Motori AC

VCIN1A 150-E1 AC-XX-0 B 0

VCIN1A
Barriera d'aria industriale
INDESSE

S0 Senza riscaldamento
E1 Riscaldamento elettrico
V2 Riscaldamento ad acqua (2 ranghi; max 110°C - 1.6 MPa)

XX
Senza regolazione

B
Riserva